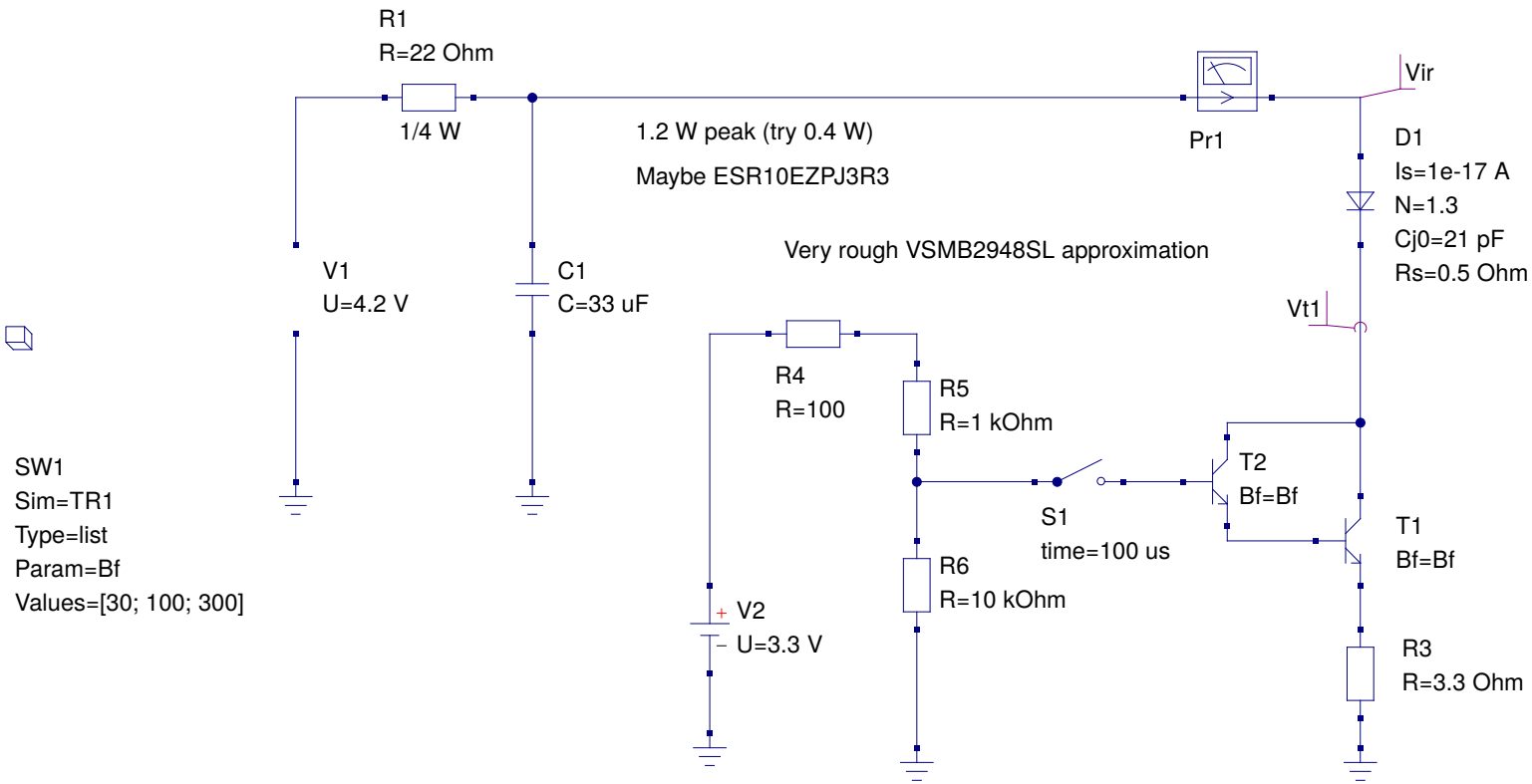

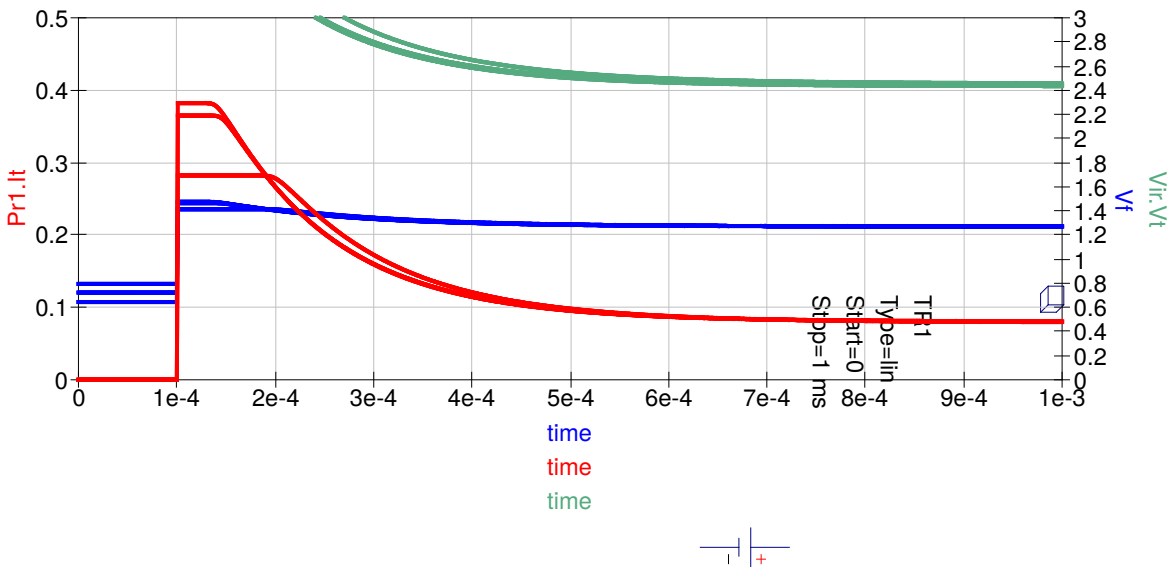

Eqn1
Vf=Vir.Vt-Vt1.Vt